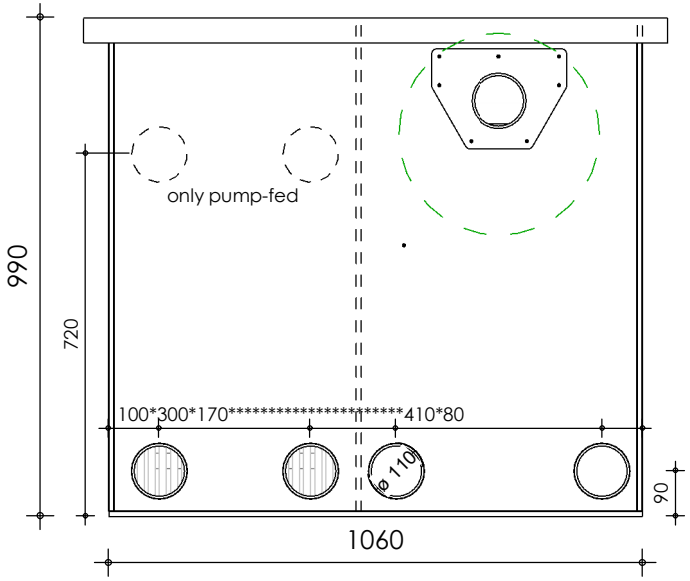

Front view

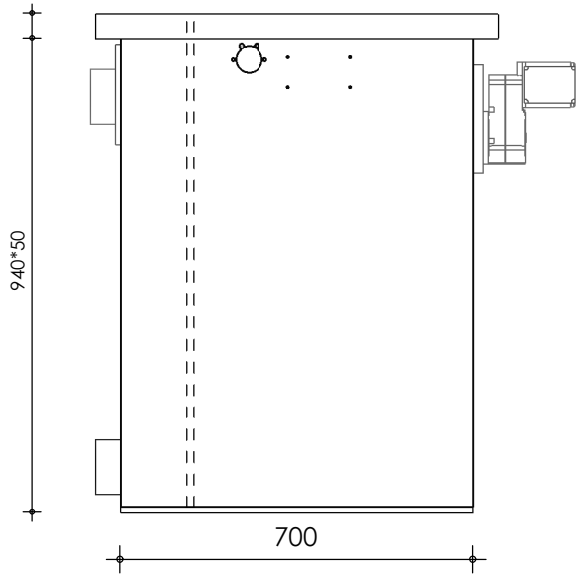

Right-side view

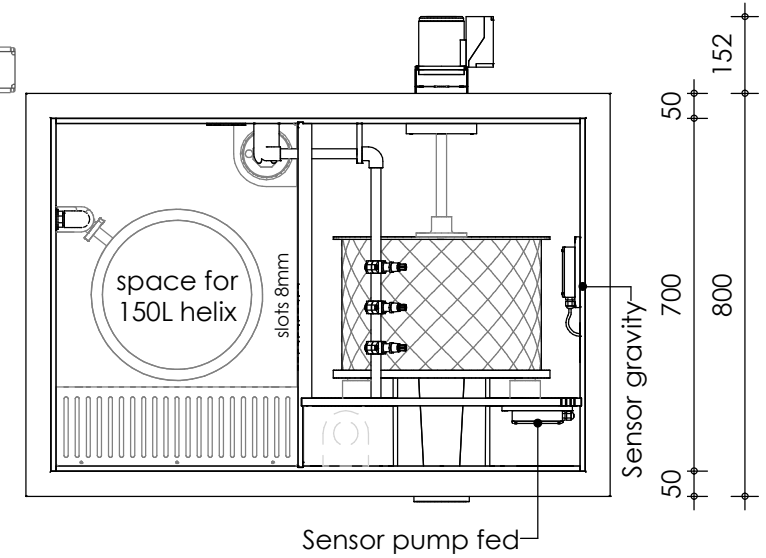

Top view

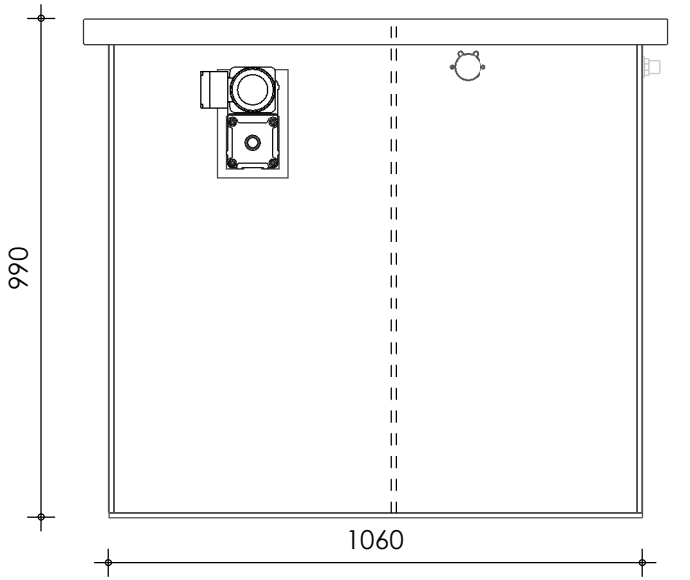

Rear view

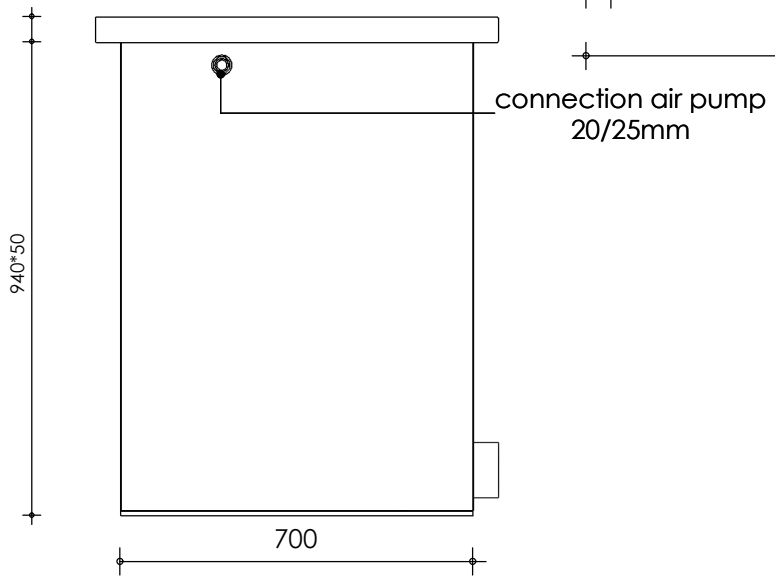

Left-side view

description:	scale :	date/version :	water running height :
C15 -*Combi filter	1 : 15	v.2023	120 mm

KOI GARTEN — Wasser ist unser Leben — Ihr Teich und Pool Profi

DVS FILTERTECHNIEK