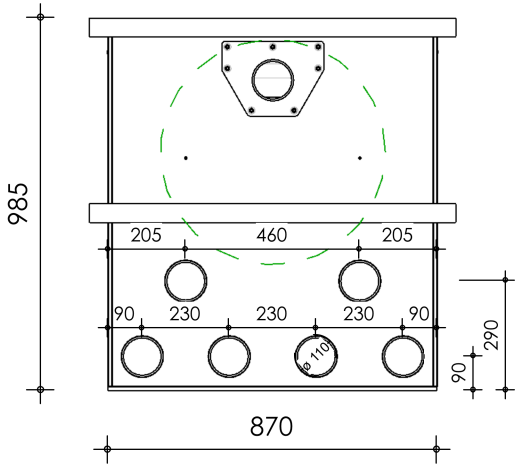

Front view

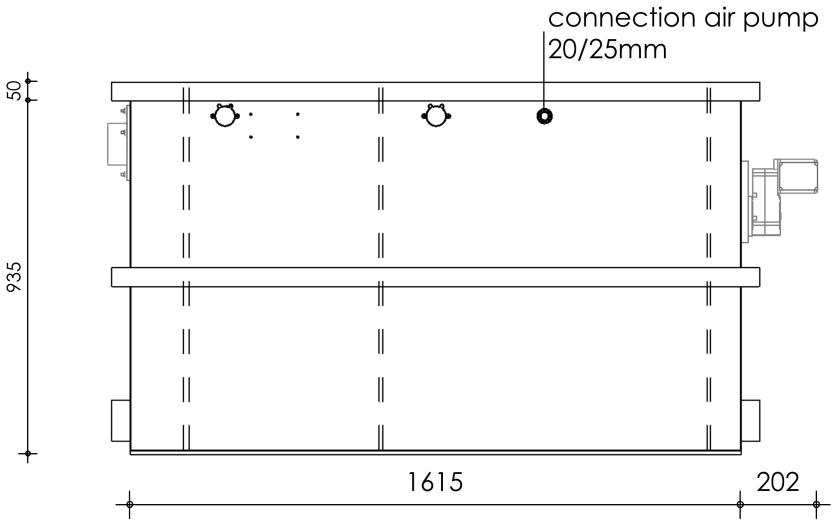

Right-side view

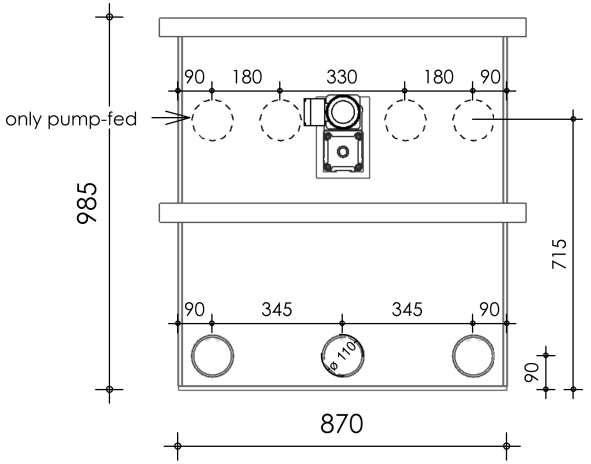

Rear view

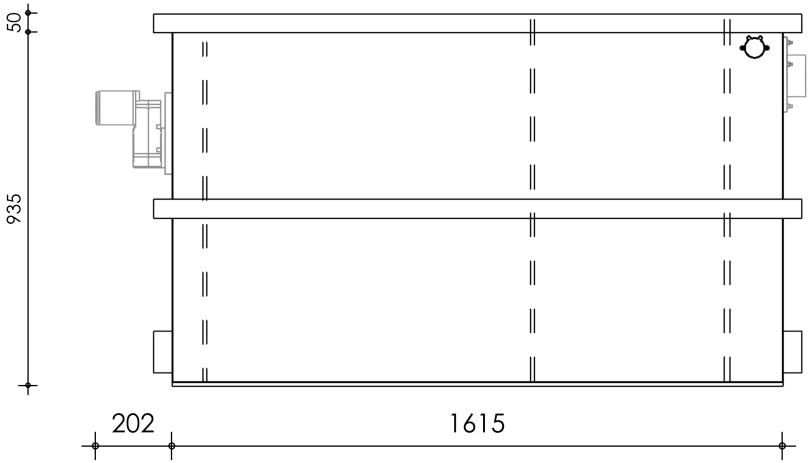

Left-side view

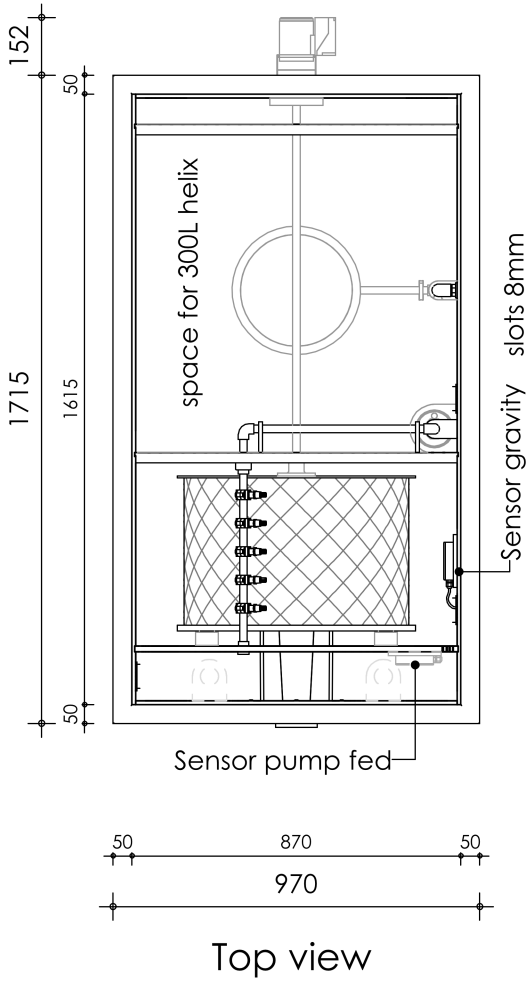

Top view

description:	scale :	date/version :	water running height :
CL50 - Combi filter	1 : 20	v.2024	120 mm

Wasser ist unser Leben
KOI GARTEN
IHR TEICH- UND POOL PROFI

DVS FILTERTECHNIEK